Oberbecksener Straße 97 | D-32547 Bad Oeynhausen
Telefon: +49(0)57 31-7 55 07-0 | Fax: -7 55 07-60
E-Mail: info@hagor.de | www.hagor.de

PLD Single HD Portrait

Schwerlast-Deckenhalterung

Art.-Nr.: 2701

Die PLD Single HD Portrait ist eine Schwerlast-Deckenhalterung mit Doppelträger. Sie eignet sich für Bildschirme mit 75 - 100“ | 191 - 254 cm Bildschirmdiagonale.

Die Montage erfolgt in Portrait-Ausrichtung.

Eine VESA-Aufnahme ist inkludiert und kann bis max. VESA 600 x 900 mm bestückt werden. Die VESA-Arme lassen sich zudem stufenlos zwischen 0 und 15° neigen.

Die Halterung ist montageseitig höhenverstellbar bis max. 1450 mm.

Die Kabelführung erfolgt innenliegende vor Blicken und unerwünschtem Fremdzugriff verborgen.

Die inkludierte Kunststoffabdeckung sorgt dafür, dass die Deckenverschraubung unaufauffällig darunter verschwindet. Bei Bedarf kann sie gelöst werden.

Die Oberflächen des PLD Single HD Portrait sind mit einer schlag- und kratzfesten Pulverbeschichtung in schwarz veredelt.

Die maximale Traglast beträgt 100 kg.

Technische Änderungen vorbehalten | Dieses Dokument ist Eigentum der HAGOR Products GmbH. Weitergabe sowie Vervielfältigung dieses Dokuments, Verwertung und Mitteilung seines Inhalts sind verboten, soweit nicht ausdrücklich gestattet. Zuwiderhandlung verpflichten zu Schadenersatz. Alle Rechte für den Fall der Patent-, Gebrauchsmuster- oder Geschmacksmustereintragung vorbehalten.

Oberbecksener Straße 97 | D-32547 Bad Oeynhausen
Telefon: +49(0)57 31-7 55 07-0 | Fax: -7 55 07-60
E-Mail: info@hagor.de | www.hagor.de

PLD Single HD Portrait

Schwerlast-Deckenhalterung

Art.-Nr.: 2701

- Schwerlast-Deckenhalterung mit Doppelträger
- 75 - 100“ | 191 - 254 cm
- Montage in Portrait-Ausrichtung
- Inkl. VESA-Aufnahme bis max. 600 x 900 mm
- VESA-Aufnahme 0 - 15° neigbar
- Montageseitig höhenverstellbar bis max. 1450 mm
- Innenliegende Kabelführung
- Inkl. Abdeckung für die Deckenverschraubung
- 100 kg max. Traglast
- Schlag- und kratzfeste Pulverbeschichtung
- Farbe: schwarz
- Optional: CPS-Secure Part (Art.-Nr.: 3227)

Abdeckung für die Deckenverschraubung

Kabelführung innenliegend

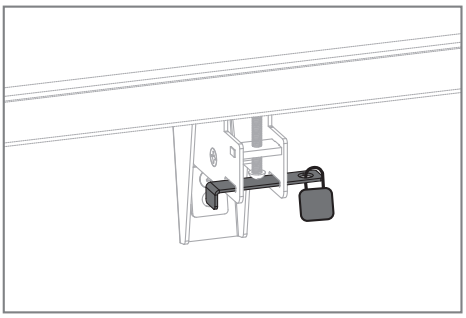

Optional abschließbar mit CPS-Secure Part

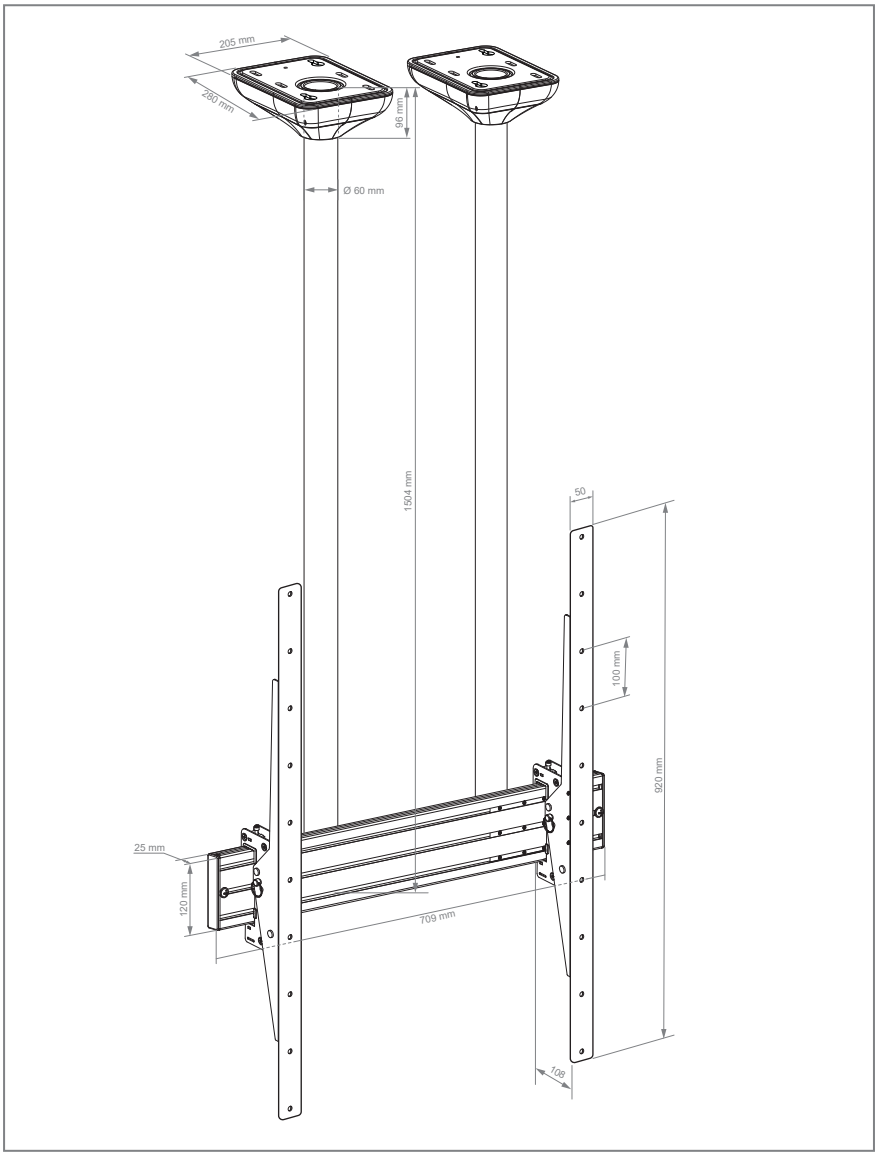

Technische Änderungen vorbehalten | Dieses Dokument ist Eigentum der HAGOR Products GmbH. Weitergabe sowie Vervielfältigung dieses Dokuments, Verwertung und Mitteilung seines Inhalts sind verboten, soweit nicht ausdrücklich gestattet. Zuwiderhandlung verpflichten zu Schadenersatz. Alle Rechte für den Fall der Patent-, Gebrauchsmuster- oder Geschmacksmustereintragung vorbehalten.